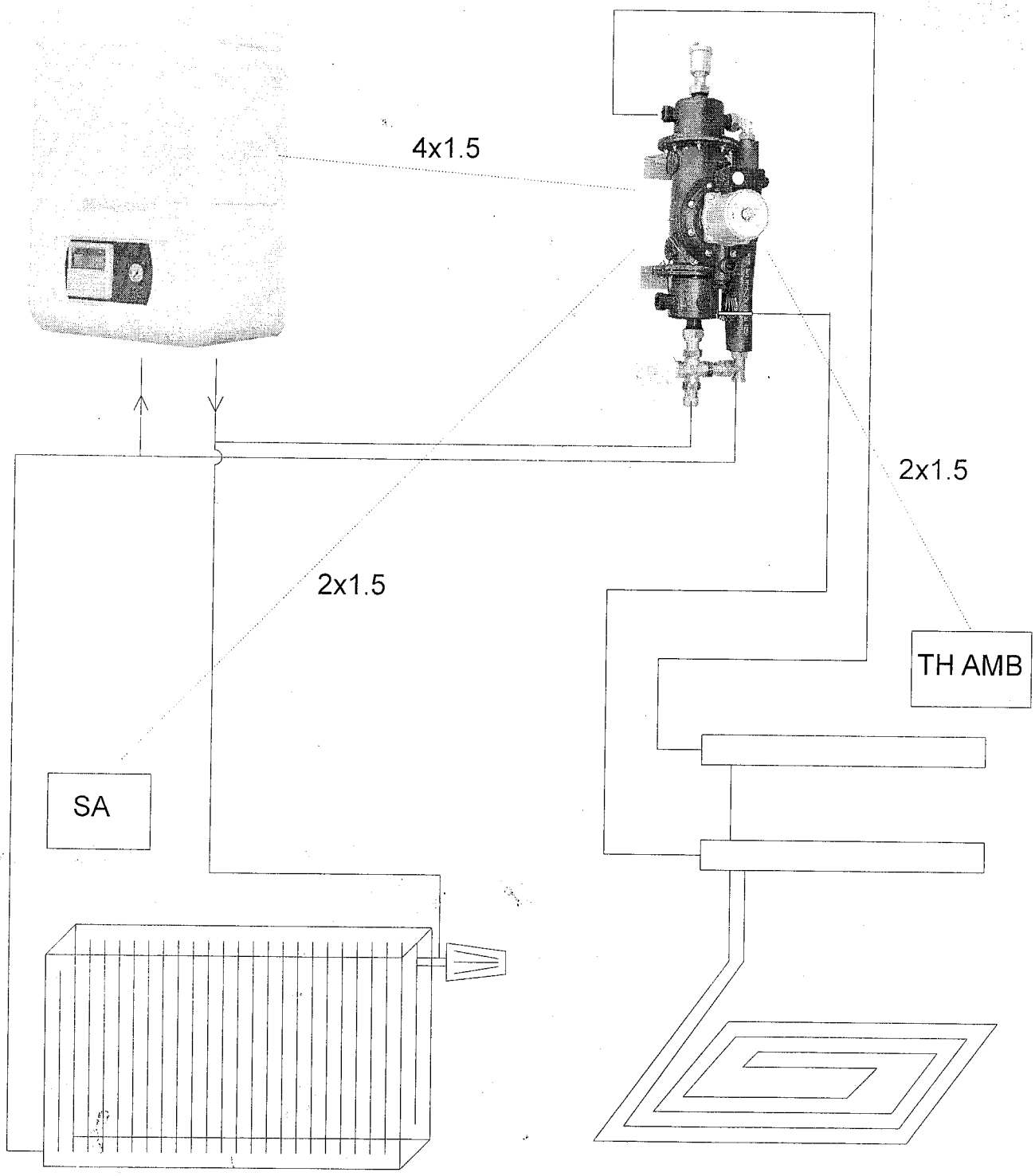

SA : sonde d'ambiance DAIKIN dans la zone radiateur
TH AMB : thermostat d'ambiance dans la zone plancher

SCHEMA ELECTRIQUE BOUTEILLE DE MELANGE THERMOSTATIQUE	15/06/05
	2/2

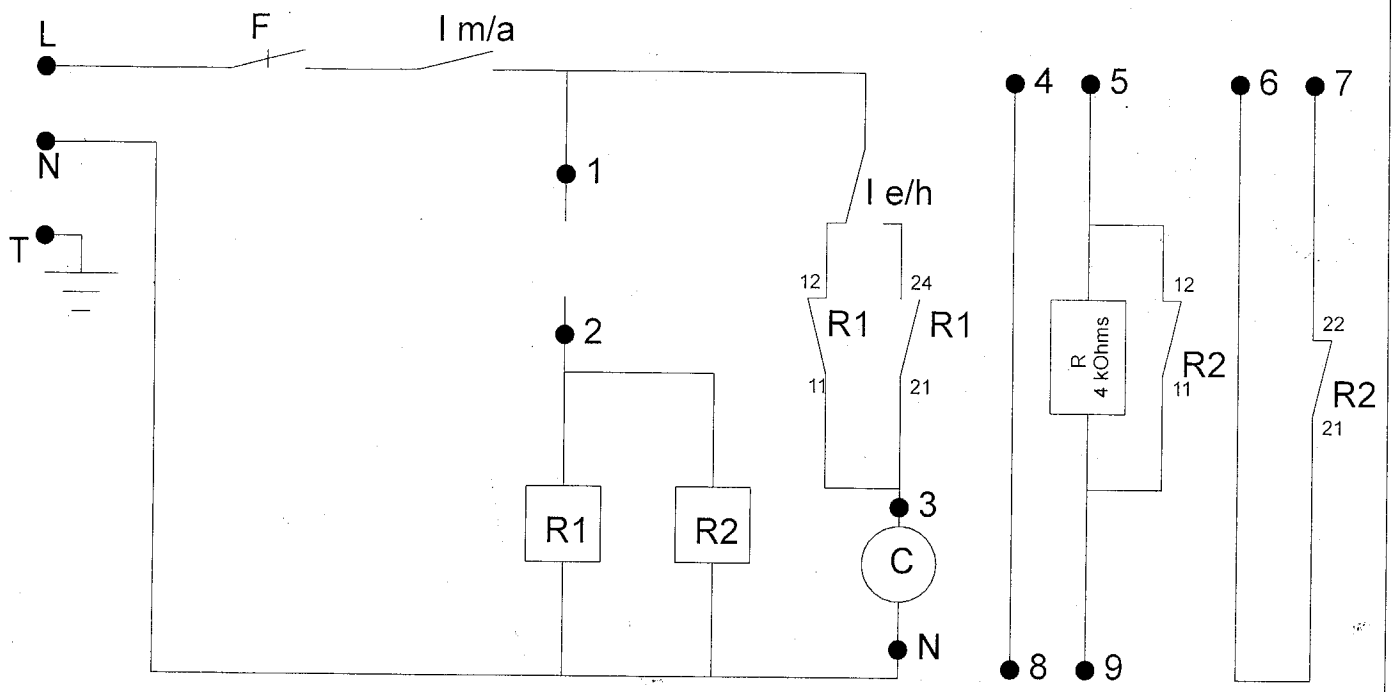

bornier electrique de la bouteille de mélange

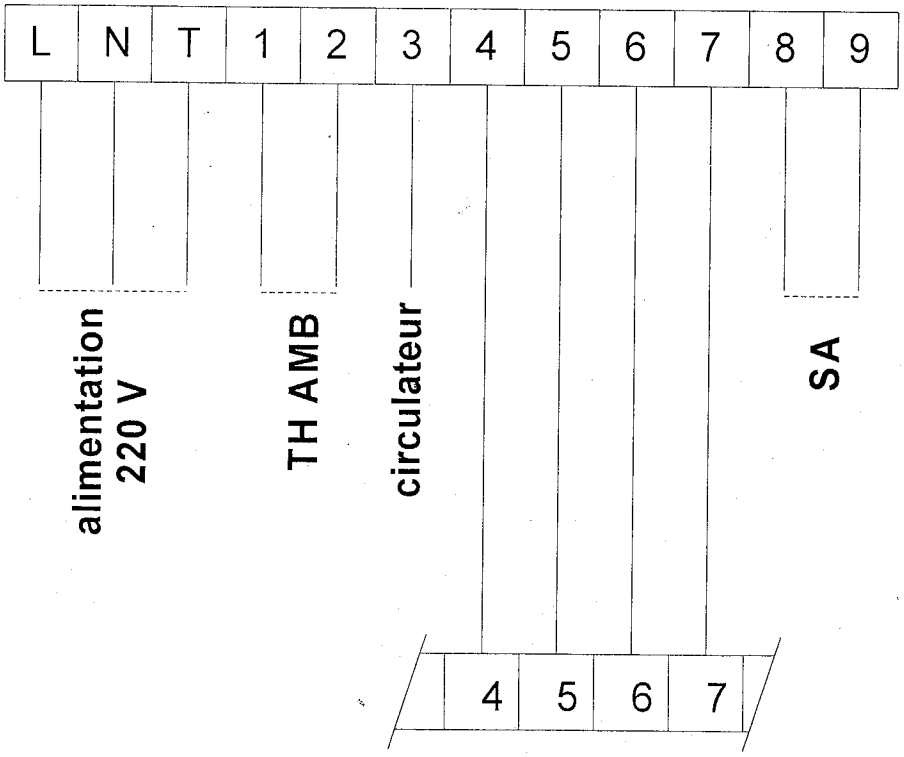

bornier du module Thermo Inverter

SA : sonde d'ambiance DAIKIN installée dans la zone radiateur
TH AMB : thermostat d'ambiance fourni (contact mécanique) installé dans la zone plancher chauffant
I m/a : inter mareche/arrêt (lumineux)
I e/h : inter été/hiver
R1/2 : relais electromécaniques

SCHEMA ELECTRIQUE BOUTEILLE DE MELANGE THERMOSTATIQUE	15/06/05
	1/2